Shimano Bail Assembly RD22147 Schnurfangbügel

Art-Nr.: RD22147-100T1 / Marke: Shimano

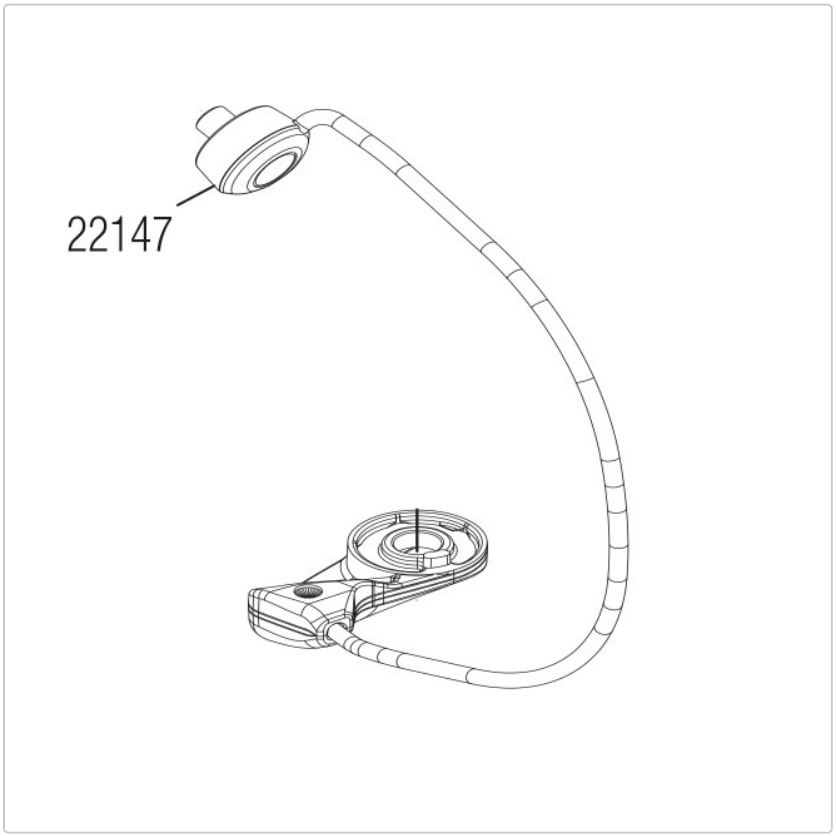

10,50 EUR / Stück

Grundpreis: 10,50 EUR / pro Stück

inkl. 19% USt. zzgl. Versand

Lieferzeit ca. 10 Tage

Shimano Bail Assembly RD22147 Schnurfangbügel, passend für

Sahara 4000 FJ, 4000 XGFJ, C5000 XGFJ,

Catana 4000 FE, 4000 HGFE