Shimano Rear Protector RD22109 für Sahara 2500 FJ & 2500S HGFJ & C3000 FJ & C3000 HGFJ & C3000 DHFJ

Art-Nr.: RD22109-100PN / Marke: Shimano

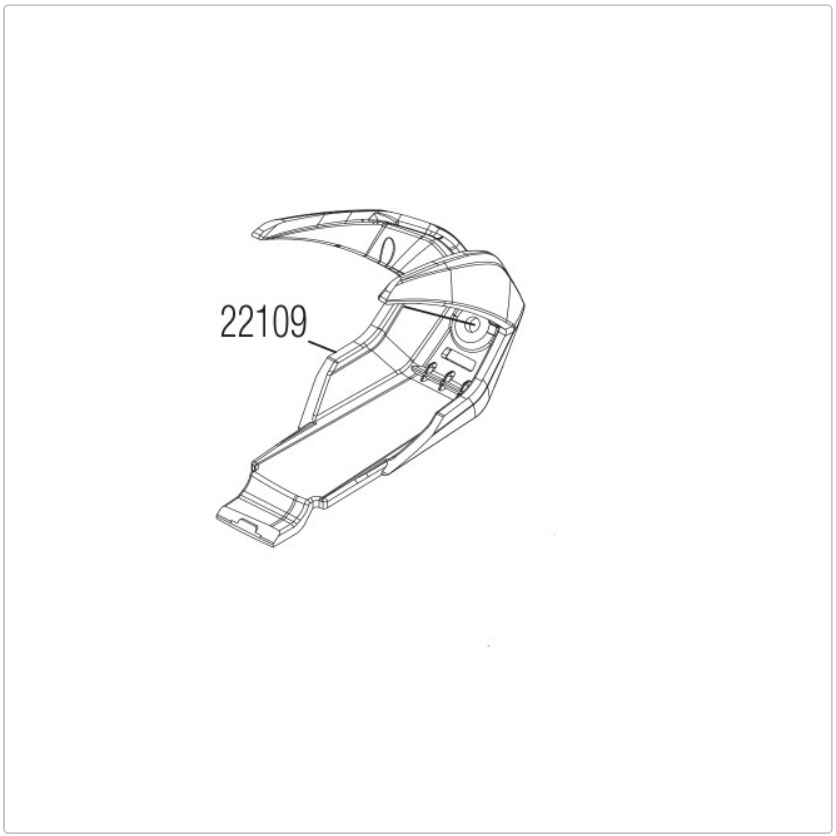

3,00 EUR / Stück

Grundpreis: 3,00 EUR / pro Stück

inkl. 19% USt. zzgl. Versand

Lieferzeit ca. 10 Tage

Shimano Rear Protector RD22109 für Sahara 2500 FJ & 2500S HGFJ & C3000 FJ & C3000 HGFJ & C3000 DHFJ