Shimano Eared Washer RD16119

Art-Nr.: RD16119-102ZA / Marke: Shimano

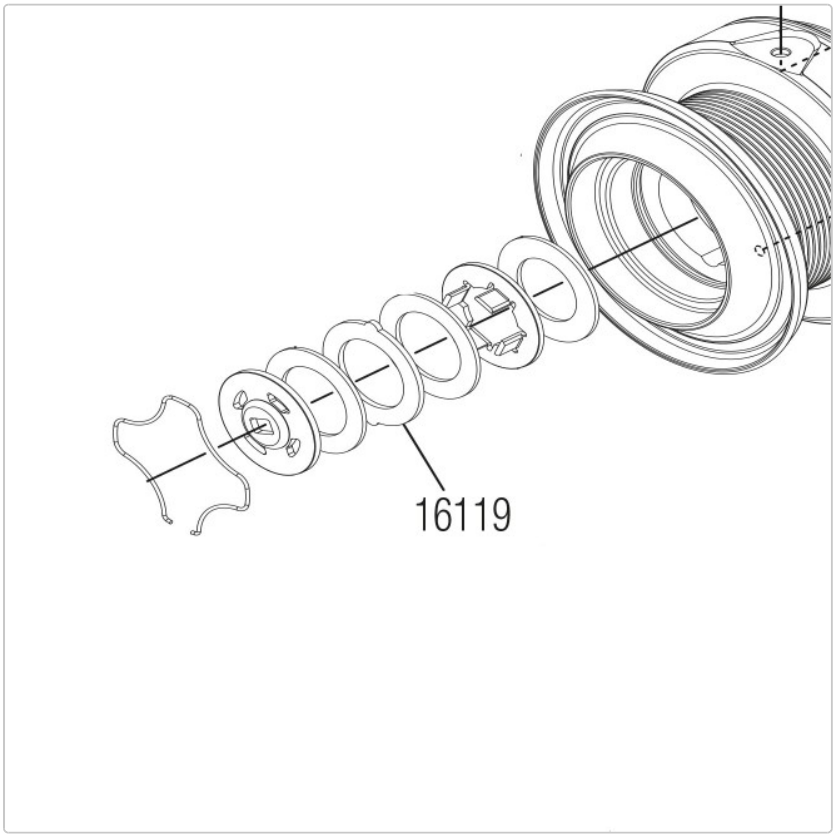

1,00 EUR / Stück

Grundpreis: 1,00 EUR / pro Stück

inkl. 19% USt. zzgl. Versand

Lieferzeit ca. 2-7 Tage

Shimano Eared Washer RD16119