Shimano Drive Gear TGT1623

Art-Nr.: TGT1623-10QKD / Marke: Shimano

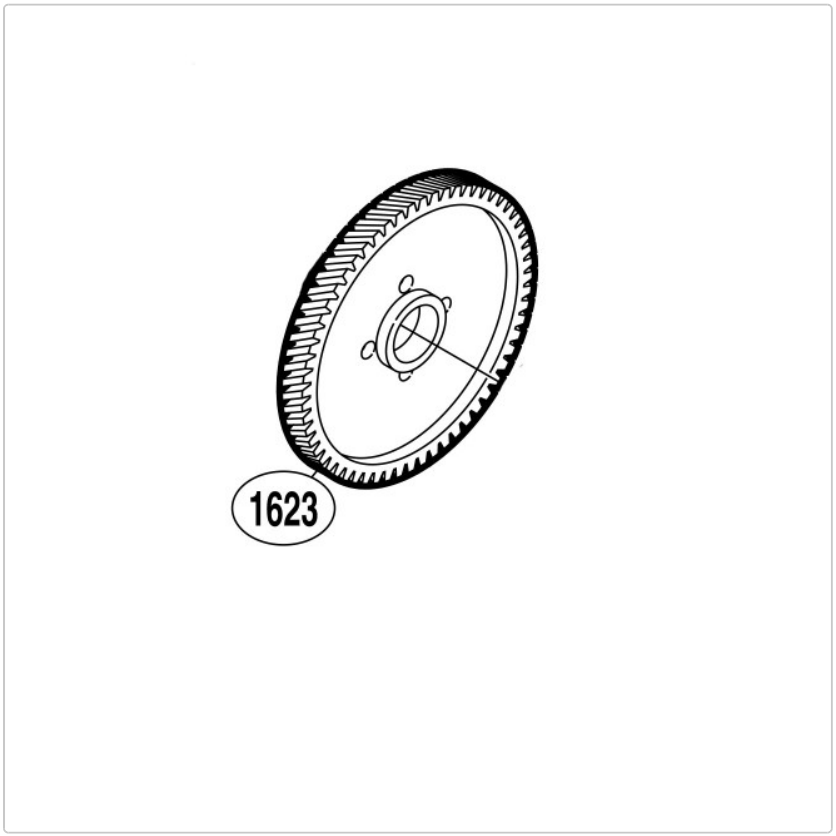

18,95 EUR / Stück

Grundpreis: 18,95 EUR / pro Stück
inkl. 19% USt. zzgl. Versand

Lieferzeit ca. 10 Tage

Shimano Drive Gear TGT1623, passend für Talica 12