Shimano Drive Gear BNT2005

Art-Nr.: BNT2005-10Q4M / Marke: Shimano

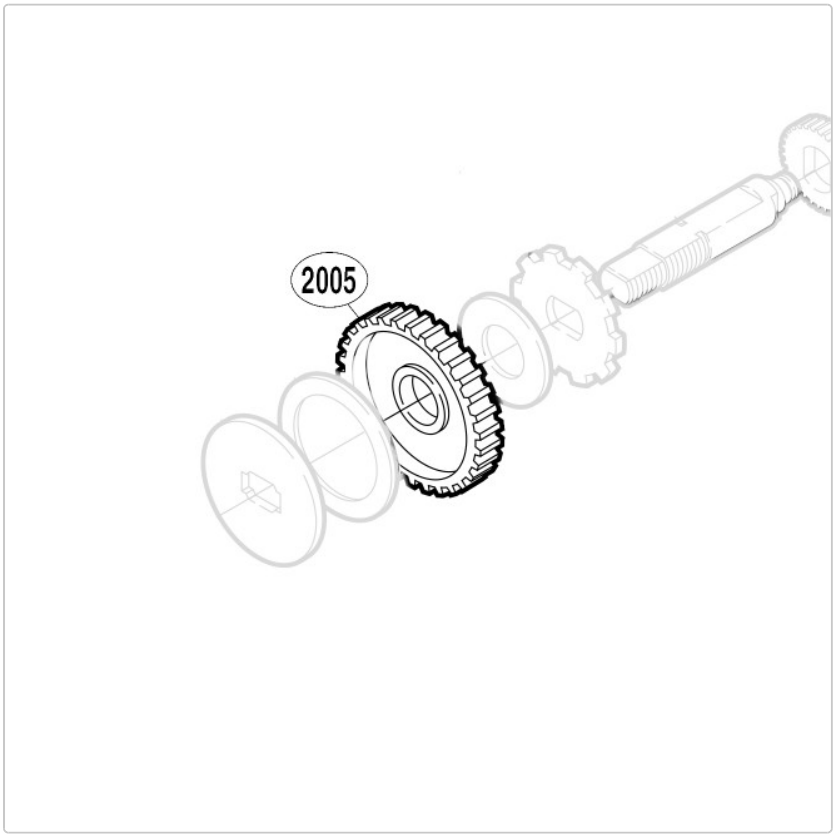

10,95 EUR / Stück

Grundpreis: 10,95 EUR / pro Stück
inkl. 19% USt. zzgl. Versand

Lieferzeit ca. 10 Tage

Shimano Drive Gear BNT2005, passend für Cardiff 201, Cardiff 201A, 301A