Shimano Rotor Assembly RD22236 für Stella 1000 FK & 1000SS PGFK

Art-Nr.: RD22236-101PK / Marke: Shimano

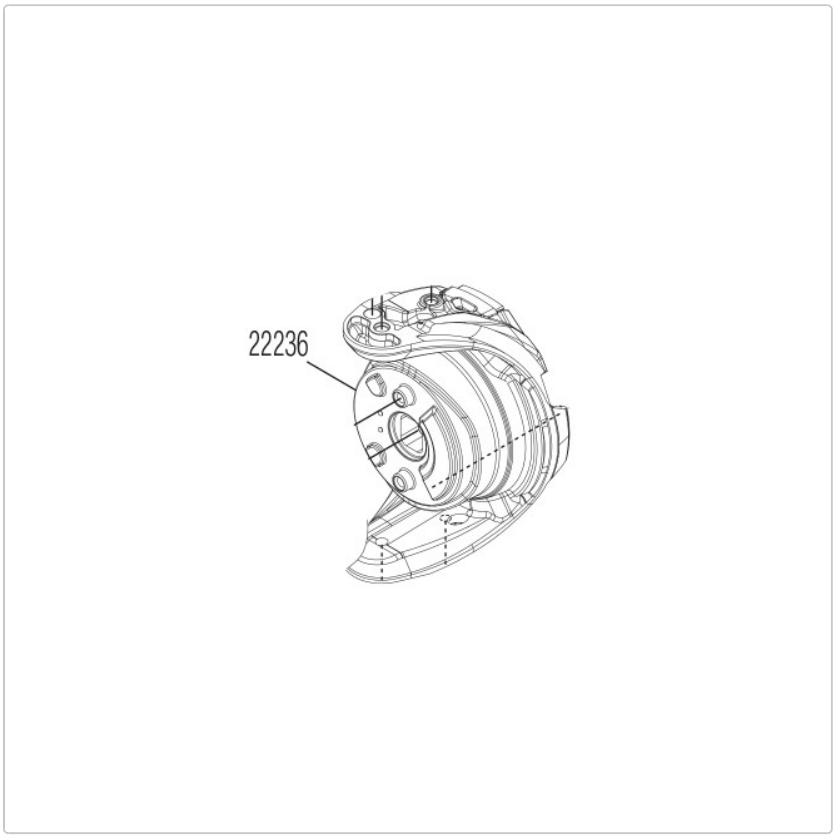

99,95 EUR / Stück

Grundpreis: 99,95 EUR / pro Stück

inkl. 19% USt. zzgl. Versand

Lieferzeit ca. 10 Tage

Shimano Rotor Assembly RD22236 für Stella 1000 FK & 1000SS PGFK