Shimano Spool Assembly with Bearing BNT6862 für 21Calcutta Conquest 200A & 201A

Art-Nr.: BNT6862-101L9 / Marke: Shimano

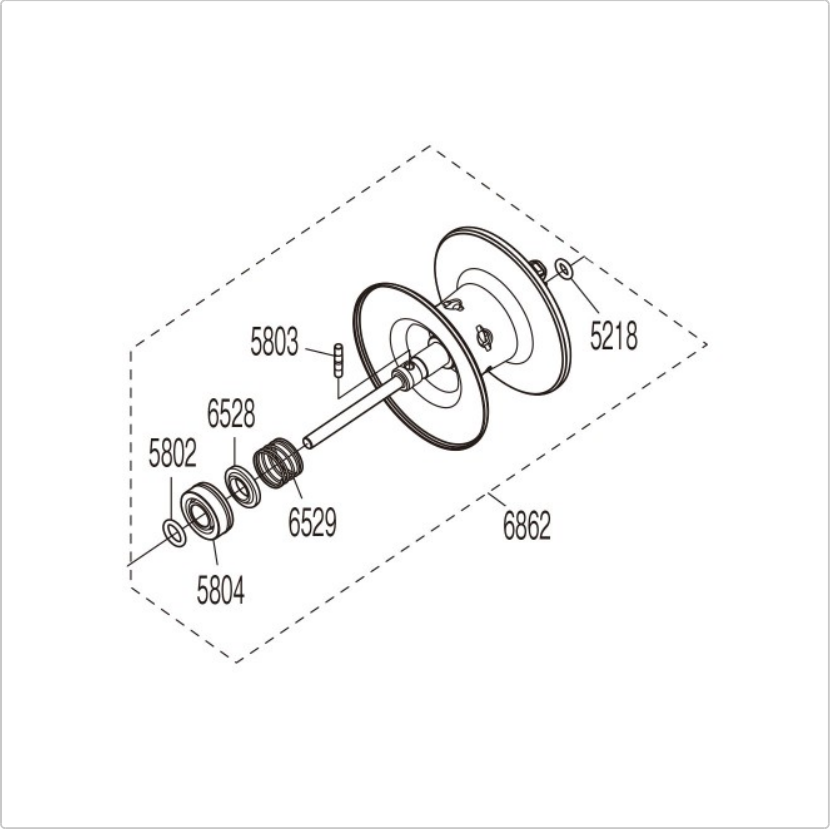

62,95 EUR / Stück

Grundpreis: 62,95 EUR / pro Stück
inkl. 19% USt. zzgl. Versand

ca. ab Anfang Februar 2027 lieferbar

Shimano Spool Assembly with Bearing BNT6862 für 21Calcutta Conquest 200A & 201A