Shimano Pinion Gear 142Z3

Art-Nr.: 142Z3 / Marke: Shimano

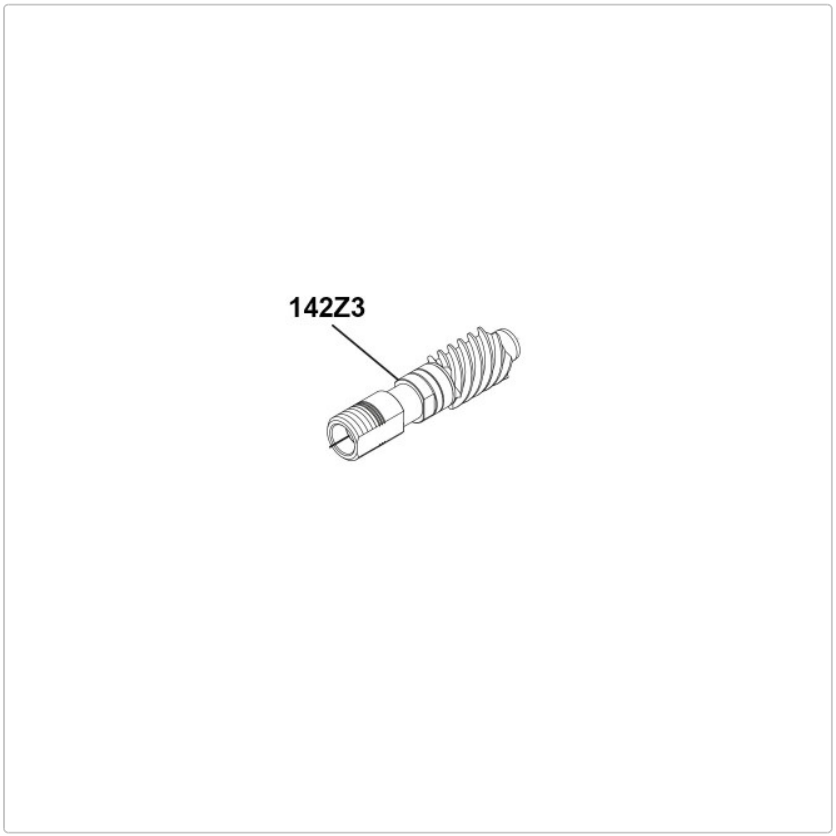

33,95 EUR / Stück

Grundpreis: 33,95 EUR / pro Stück

inkl. 19% USt. zzgl. Versand

Lieferzeit ca. 10 Tage

Shimano Pinion Gear 142Z3 passend für Twin Power C2000S FE, Vanquish C2000S FC