Shimano Drag Control Lever Assembly 13YJE

Art-Nr.: TGT3893-13YJE / Marke: Shimano

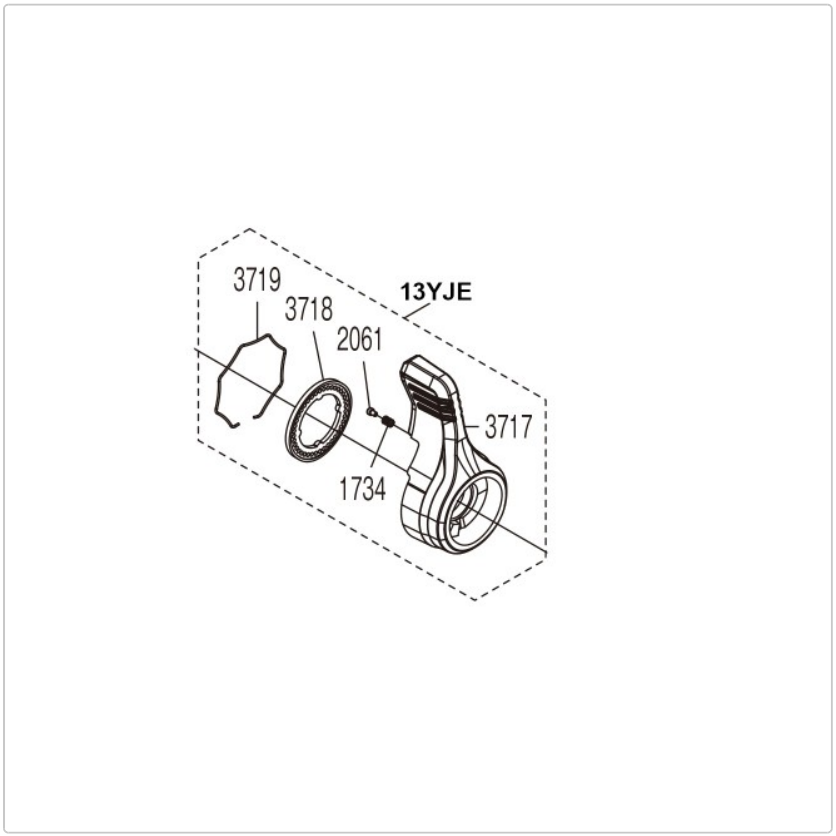

11,95 EUR / Stück

Grundpreis: 11,95 EUR / pro Stück

inkl. 19% USt. zzgl. Versand

Lieferzeit ca. 10 Tage

Shimano Drag Control Lever Assembly 13YJE, passend für Speedmaster 8II, 10II