Kurbel für Shimano 18Aldebaran MGL 50 &51 HG & 50 HG

Art-Nr.: BNT5864-10036 / Marke: Shimano

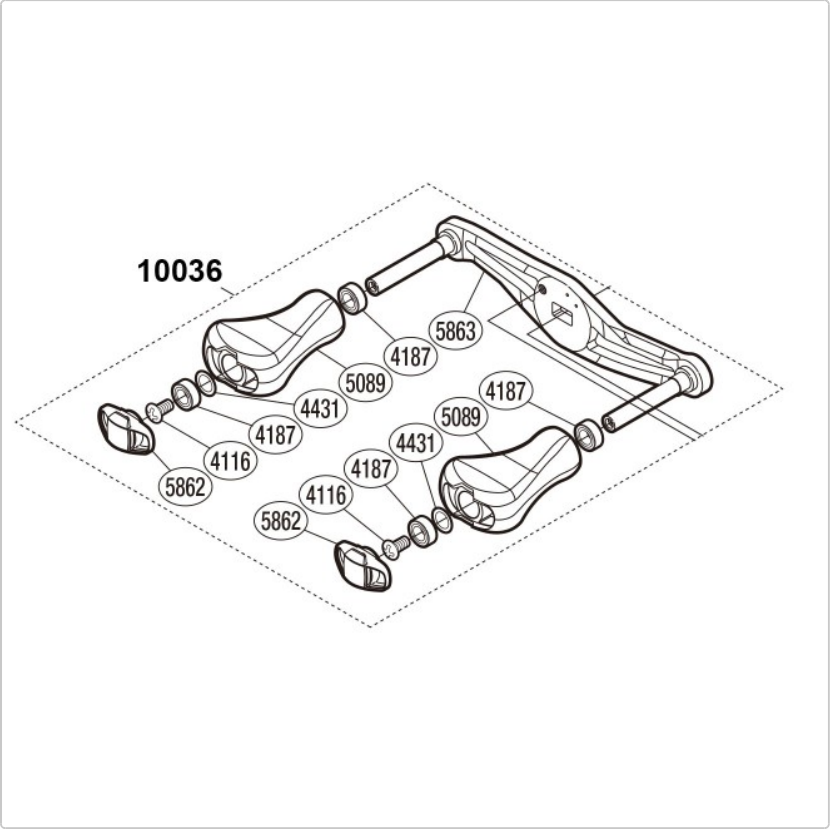

34,95 EUR / Stück

Grundpreis: 34,95 EUR / pro Stück

inkl. 19% USt. zzgl. Versand

Lieferzeit ca. 10 Tage

Kurbel für Shimano 18Aldebaran MGL 50 &51 HG & 50 HG