Shimano Main Shaft 149DM

Art-Nr.: 149DM / Marke: Shimano

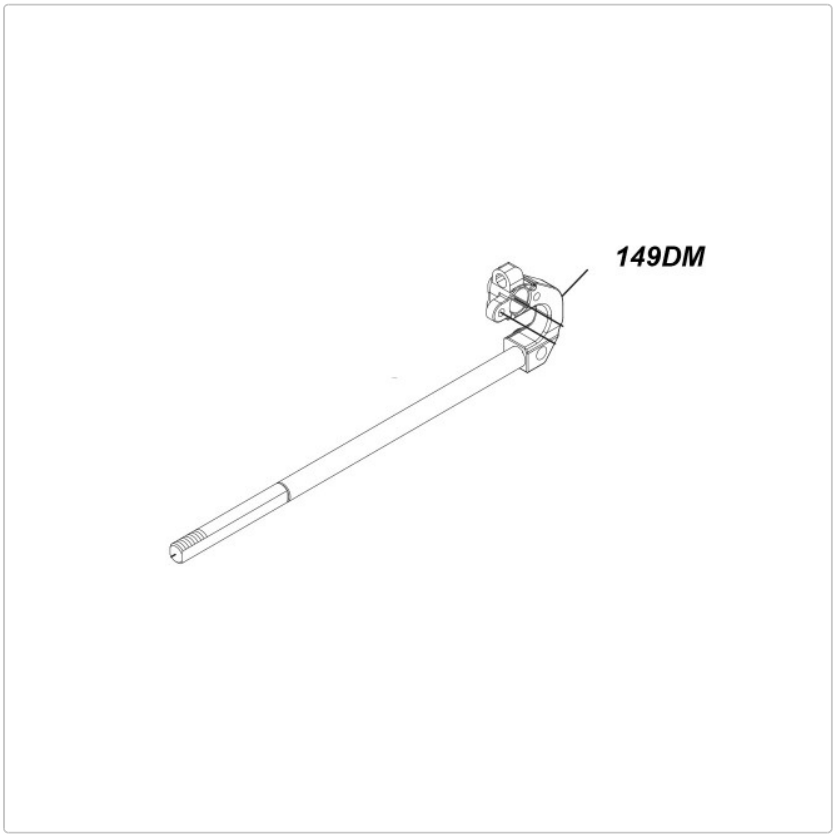

15,95 EUR / Stück

Grundpreis: 15,95 EUR / pro Stück

inkl. 19% USt. zzgl. Versand

Lieferzeit ca. 10 Tage

Shimano Main Shaft 149DM, passend für Ultegra 2500 D, 2500 HGD, 2500S HGD, C3000 D, C3000 HGD, C3000 XGD