Shimano Big Pit Custom Spool 3500B 24BM, 25ALX

Art-Nr.: CS35BA / GTIN: 0022255304436 / Marke: Shimano





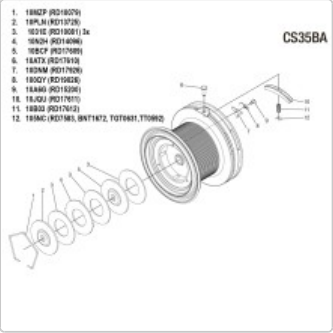

38,95 EUR / Stück

Grundpreis: 38,95 EUR / pro Stück

inkl. 19% USt. zzgl. Versand

Lieferzeit ca. 7-10 Tage

Produktinformation

Shimano Big Pit Custom Spool 3500B 24BM, 25ALX.

Für Surfcasting-Spezialisten entwickelt, sind die Shimano Custom Spools präzisionsgefertigte, extra flache Ersatzspulen, die die Performance beim Fischen mit dünnen Schnüren maximieren. Ausgestattet mit Shimanos fortschrittlichem AR-C Spulendesign, das in Kombination mit dem flachen Profil die Reibung deutlich reduziert und die Schnurfreigabe optimiert, bieten diese Spulen außergewöhnliche Wurfweiten und maximale Effizienz.
Ideal für den Einsatz mit feinen Mono- oder Geflechtschnüren bieten die Custom Spools überragende Schnurkontrolle, reduzieren mögliche Verwicklungen und steigern die Effizienz der Spule unter Belastung. Ob bei Veranstaltungen, beim gezielten Distanzfischen auf Meeresräuber oder beim Feintuning leichter Montagen – diese Spulen verschaffen einen entscheidenden Vorteil. Das flache Spulendesign sorgt außerdem für maximale Kosteneffizienz beim Aufspulen der Rollen.
Erhältlich in zwei Ausführungen, passend für verschiedene Shimano Surfcasting/Big Pit Rollen: Die Custom Spool 3500A ist kompatibel mit Ultegra XR, Ultegra A und Speedmaster 14000, während die Custom Spool 3500B für 25Aerlex und 24Beastmaster 14000 geeignet ist.
Für leistungsorientiertes Werfen unter anspruchsvollen Bedingungen entwickelt, sind die Shimano Custom Spools ein unverzichtbares Upgrade für alle ambitionierten Distanzangler, die ihr Wurfpotenzial auf das nächste Level bringen wollen.
Artikelnummer Bremskraft Kg Gewicht g Schnurfaasung mm/m Mono CS35BA 20 145 0,20/200