Kurbel für Shimano Tranx 300B & 301B

Art-Nr.: 147JD / Marke: Shimano

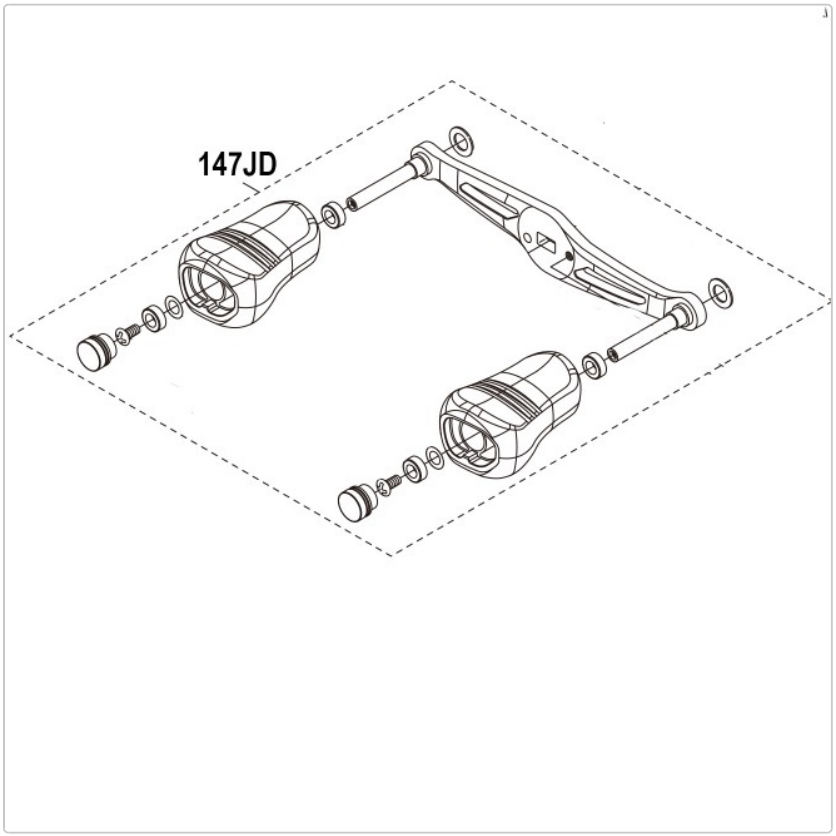

36,95 EUR / Stück

Grundpreis: 36,95 EUR / pro Stück

inkl. 19% USt. zzgl. Versand

ab ca. Anfang März 2027 lieferbar

Kurbel für Shimano Tranx 300B & 301B, Rechtshand Linkshand